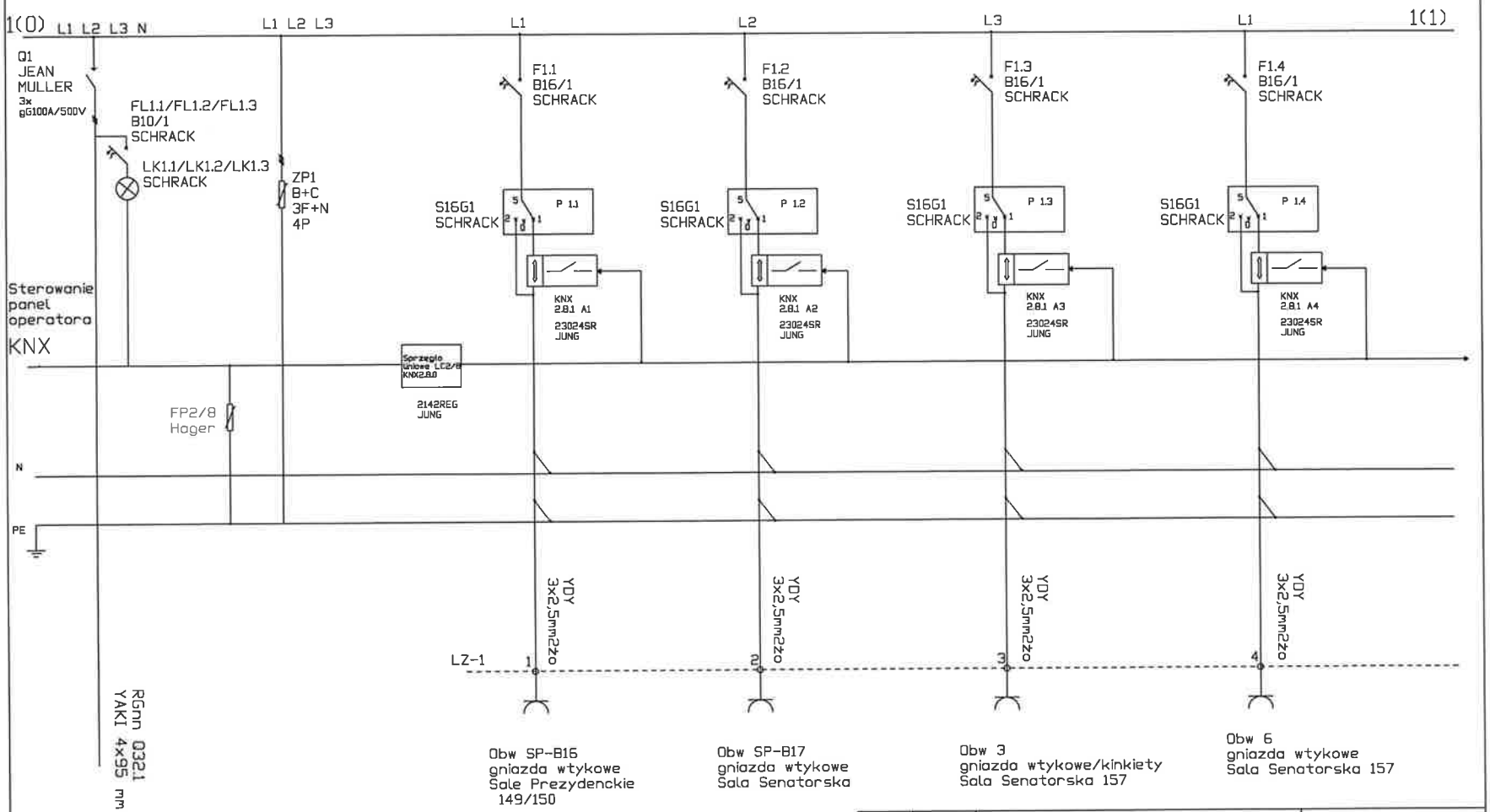

Rys. 1	Ilość 1	Rozdzielnica A Gr C – 1piętro		Numer 1
Projektował	Sprawdził	Zatwierdził – data	Nazwa pliku PLIK	Data 04.02.2022r
Zamek Królewski w Warszawie		Schemat instalacji oświetlenia podstawowego i gniazd wtykowych		

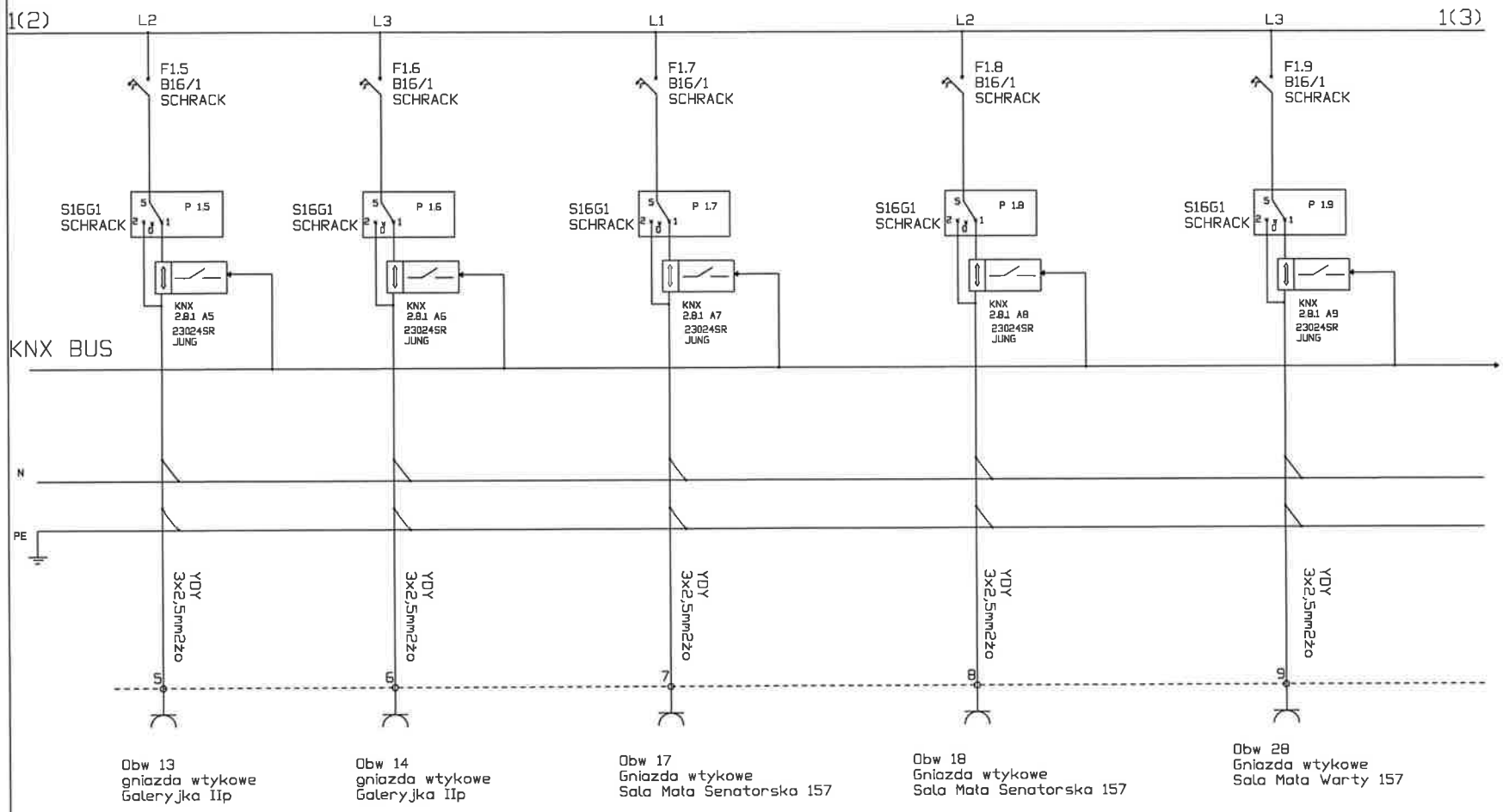

Obw 13
gniazda wtykowe
Galeryjka IIp

Obw 14
gniazda wtykowe
Galeryjka IIp

Obw 17
Gniazda wtykowe
Sala Mała Senatorska 157

Obw 18
Gniazda wtykowe
Sala Mała Senatorska 157

Obw 28
Gniazda wtykowe
Sala Mała Warty 157

Rys. 2	Ilość 1	Rozdzielnica A Gr C – 1piętro		Numer 1
Projektował	Sprawdził	Zatwierdził – data	Nazwa pliku PLIK	Data 04.02.2022r
Zamek Królewski w Warszawie		Schemat instalacji oświetlenia podstawowego i gniazd wtykowych		

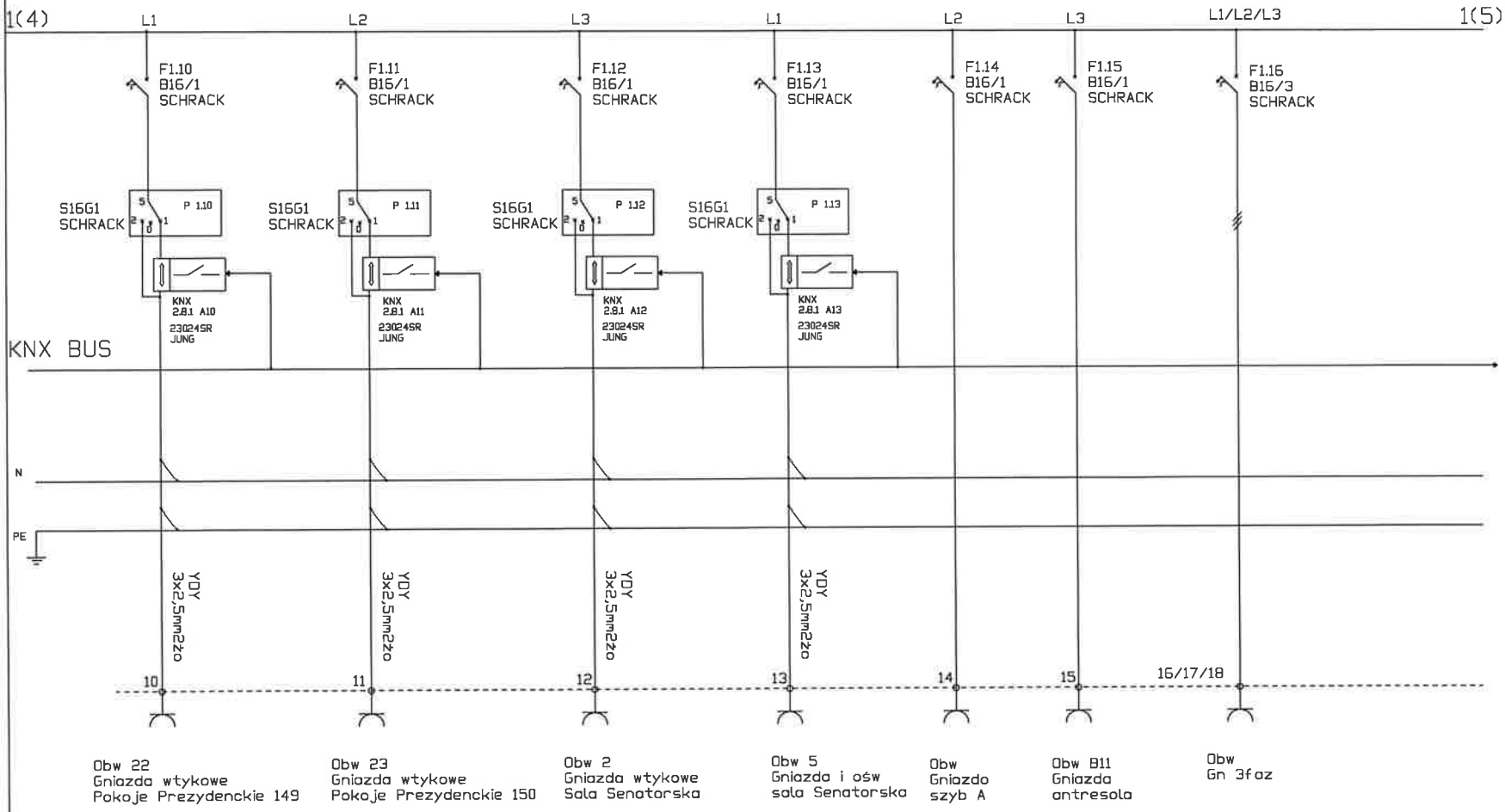

Rys. 3	Ilość 1	Rozdzielnica A Gr C – 1piętro		Numer 1
Projektował	Sprawdził	Zatwierdził – data	Nazwa pliku PLIK	Data 04.02.2022r
Zamek Królewski w Warszawie		Schemat instalacji oświetlenia podstawowego i gniazd wtykowych		

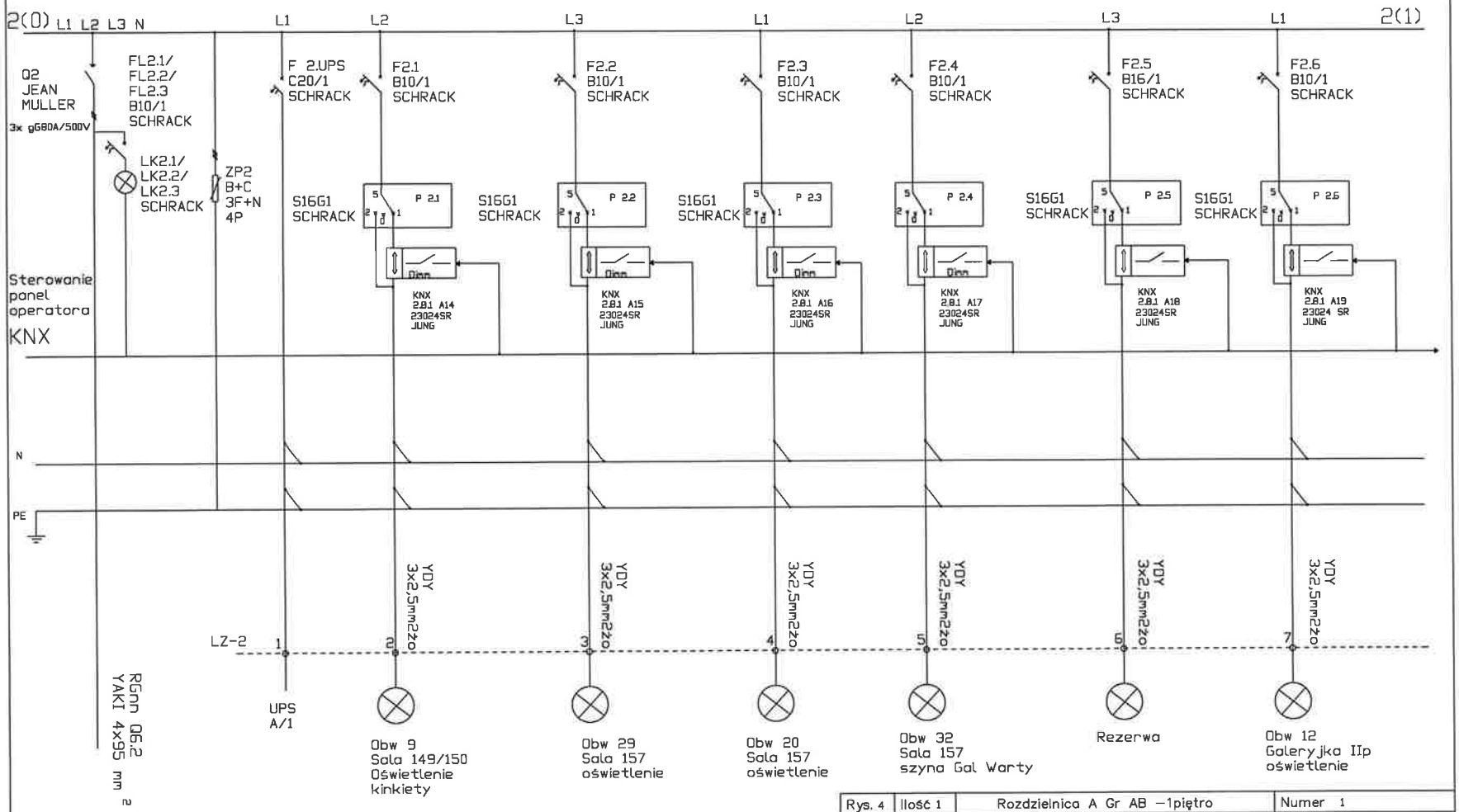

Rys. 4	Ilość 1	Rozdzielnica A Gr AB –1piętro		Numer 1
Projektował	Sprawdził	Zatwierdził – data	Nazwa pliku PLIK	Data 04.02.2022r
Zamek Królewski w Warszawie		Schemat instalacji oświetlenia podstawowego i gniazd wtykowych		

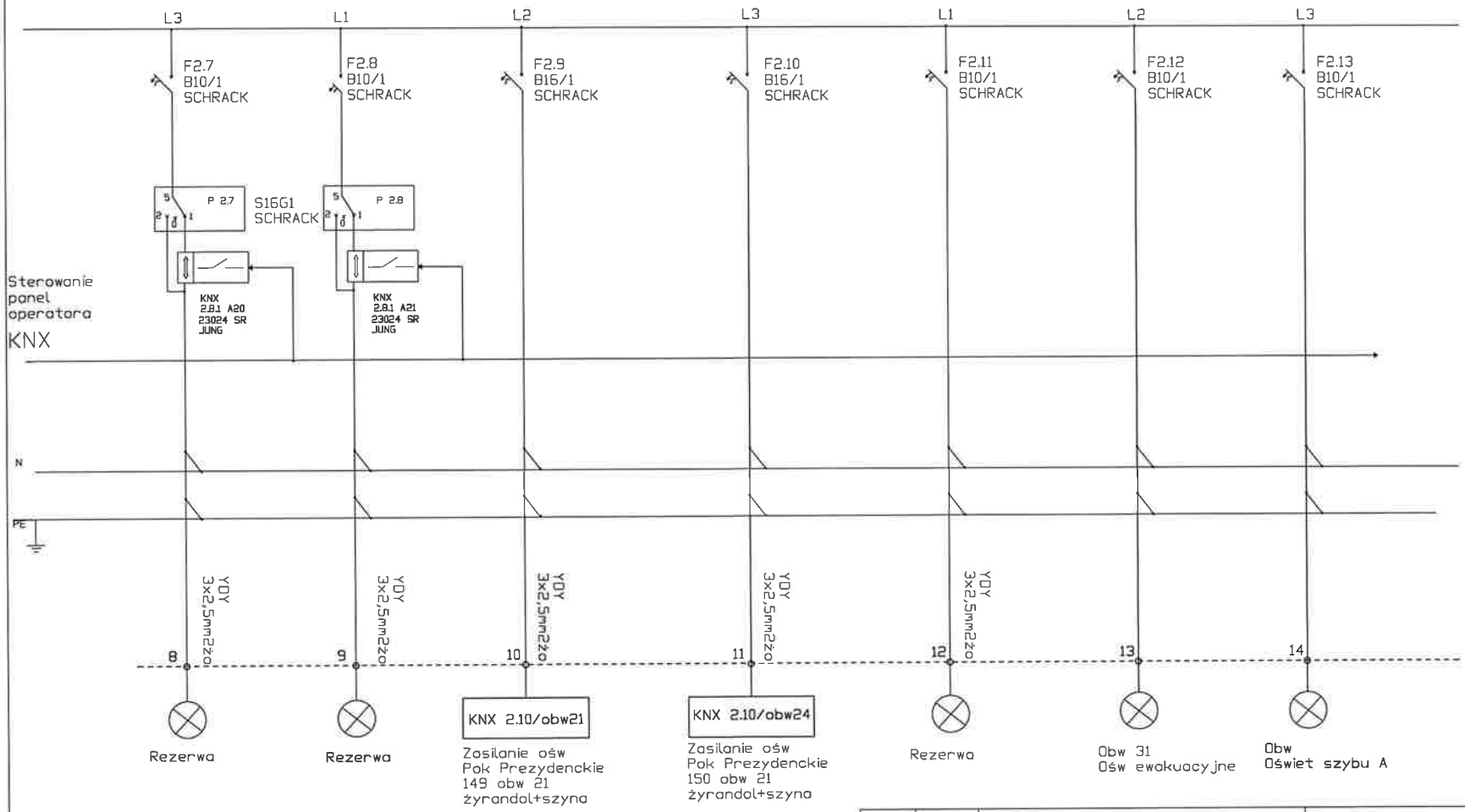

Rys. 5	Ilość 1	Rozdzielnica A Gr AB – 1piętro		Numer 1
Projektował	Sprawdził	Zatwierdził – data	Nazwa pliku PLIK	Data 04.02.2022r
Zamek Królewski w Warszawie		Schemat instalacji oświetlenia podstawowego i gniazd wtykowych		

3(0)

3(1)

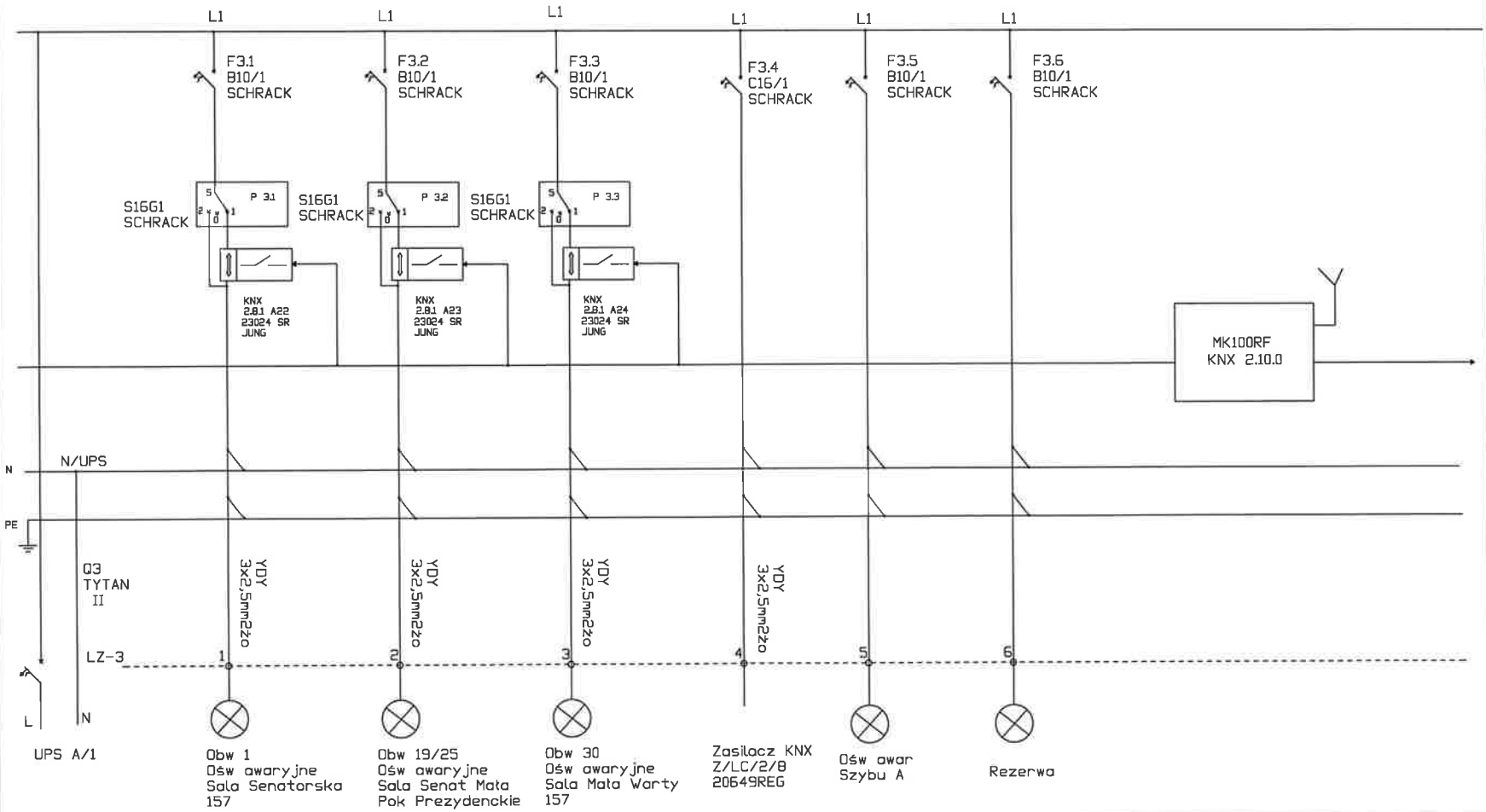

Rys. 6	Ilość 1	Rozdzielnica A Gr AB – 1piętro		Numer 1
Projektował	Sprawdził	Zatwierdził – data	Nazwa pliku PLIK	Data 04.02.2022r
Zamek Królewski w Warszawie		Schemat instalacji oświetlenia awaryjnego		

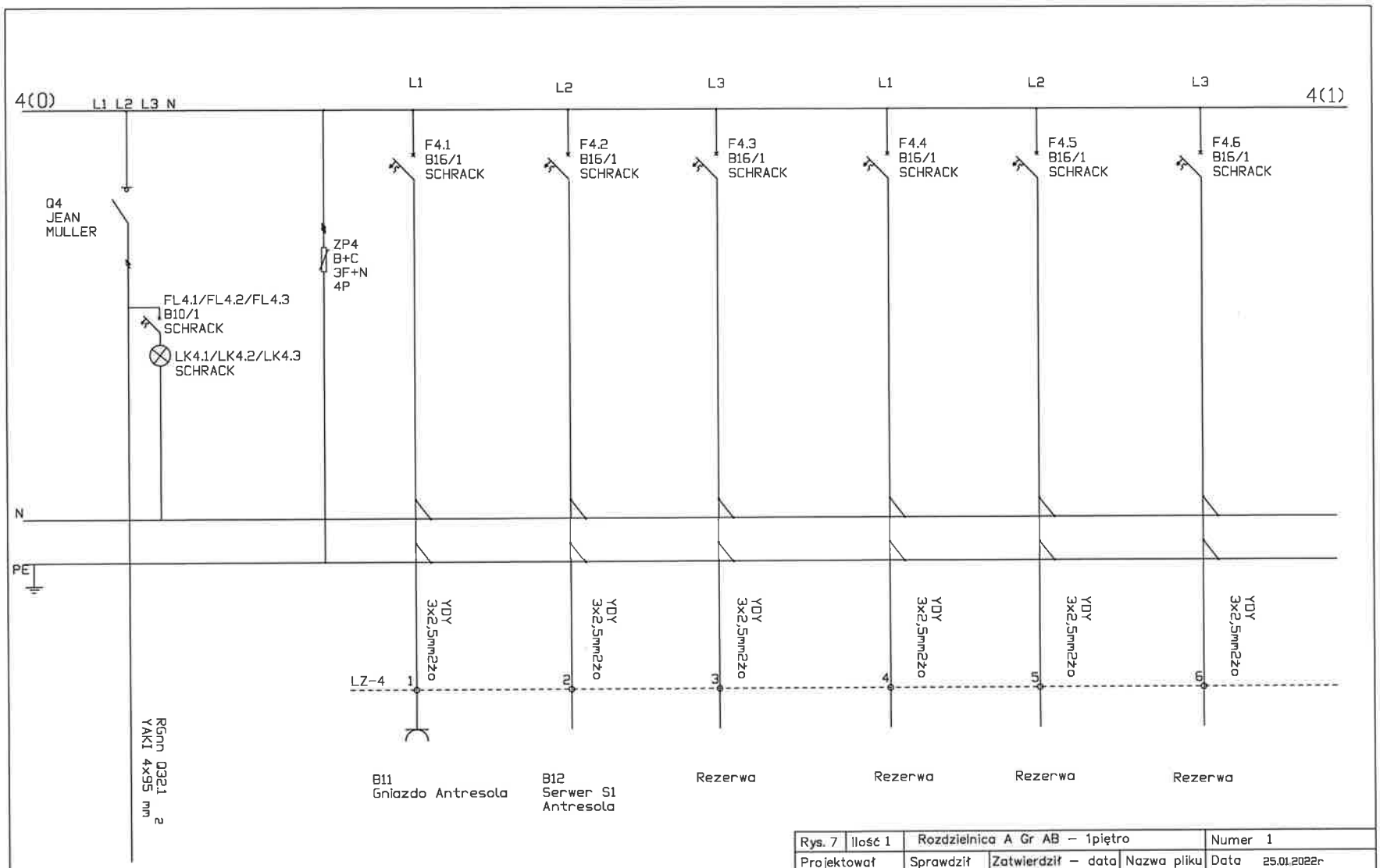

Rys. 7	Ilość 1	Rozdzielnica A Gr AB – 1piętro		Numer 1
Projektował	Sprawdził	Zatwierdził – data	Nazwa pliku PLIK	Data 25.01.2022r
Zamek Królewski w Warszawie		ZASILANIE DZIAŁ ZABEZPIECZEŃ		

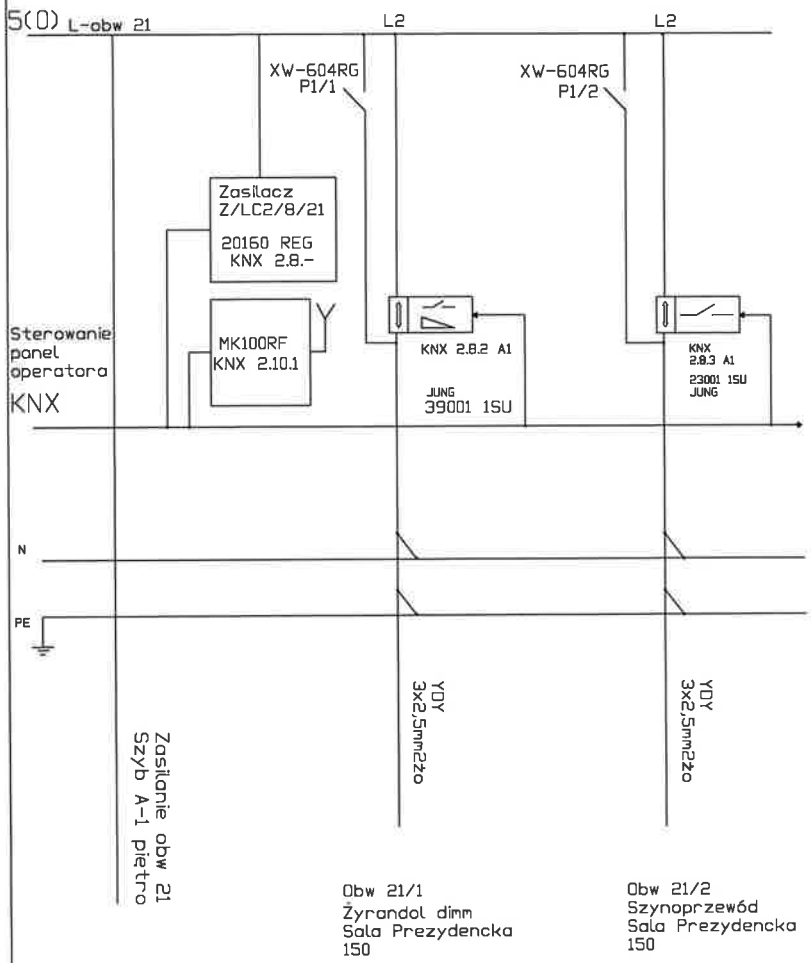

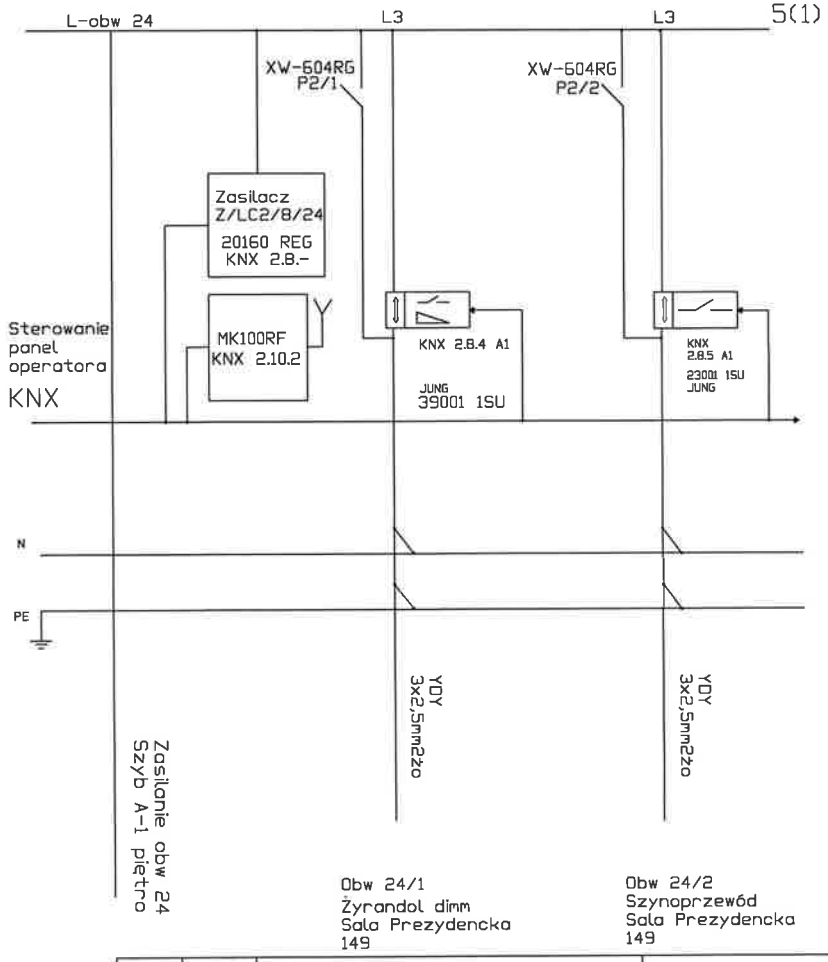

Rys. 8	Ilość 1	KNX RF obw 21 , KNX RF obw 24		Numer 1
Projektował	Sprawdził	Zatwierdził – data	Nazwa pliku PLIK	Data 04.02.2022r
Zamek Królewski w Warszawie		Schemat instalacji oświetlenia podstawowego i gniazd wtykowych		

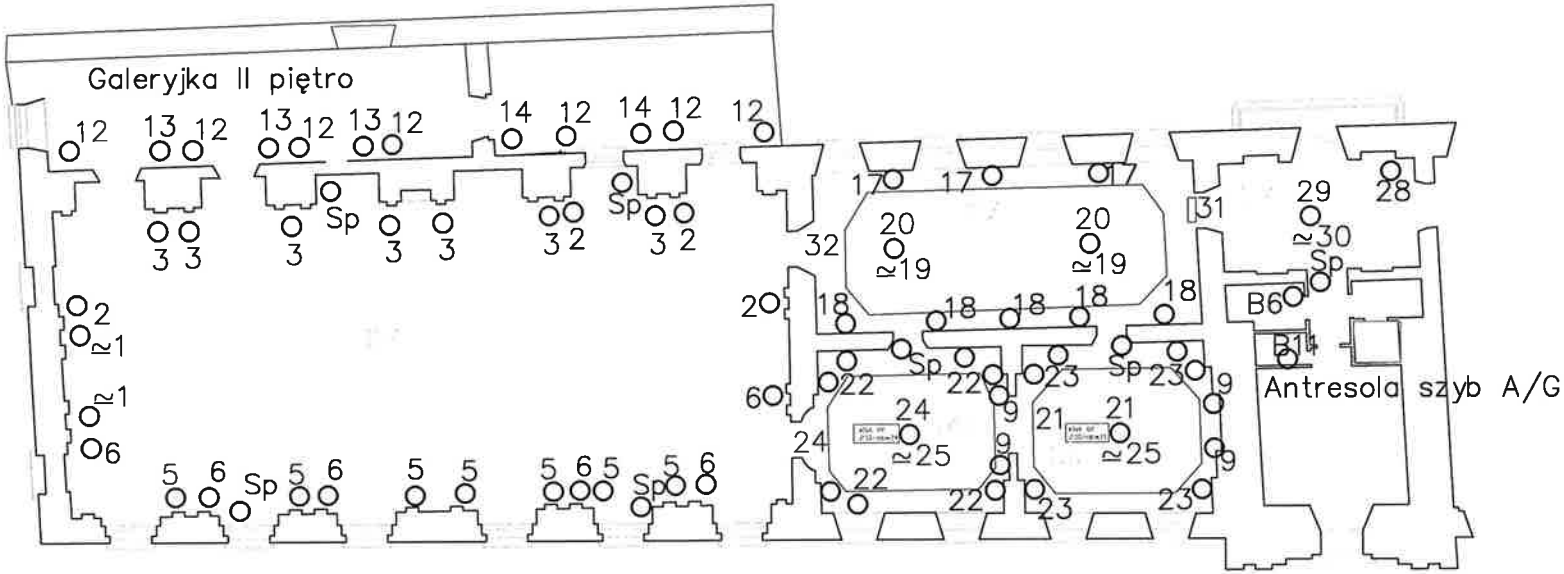

Obw 5– wspólny bezpiecznik oświetlenia i gniazd

Obw 3– wspólny bezpiecznik oświetlenia i gniazd

PLAC ZAMKOWY

Rys. 9	Ilość 1	Plan instalacji Szyb A 1 piętro		Numer 1
Projektował	Sprawdził	Zatwierdził – data	Nazwa pliku PLIK	Data 04.02.2022r
Zamek Królewski w Warszawie		Schemat instalacji oświetlenia podstawowego i gniazd wtykowych		

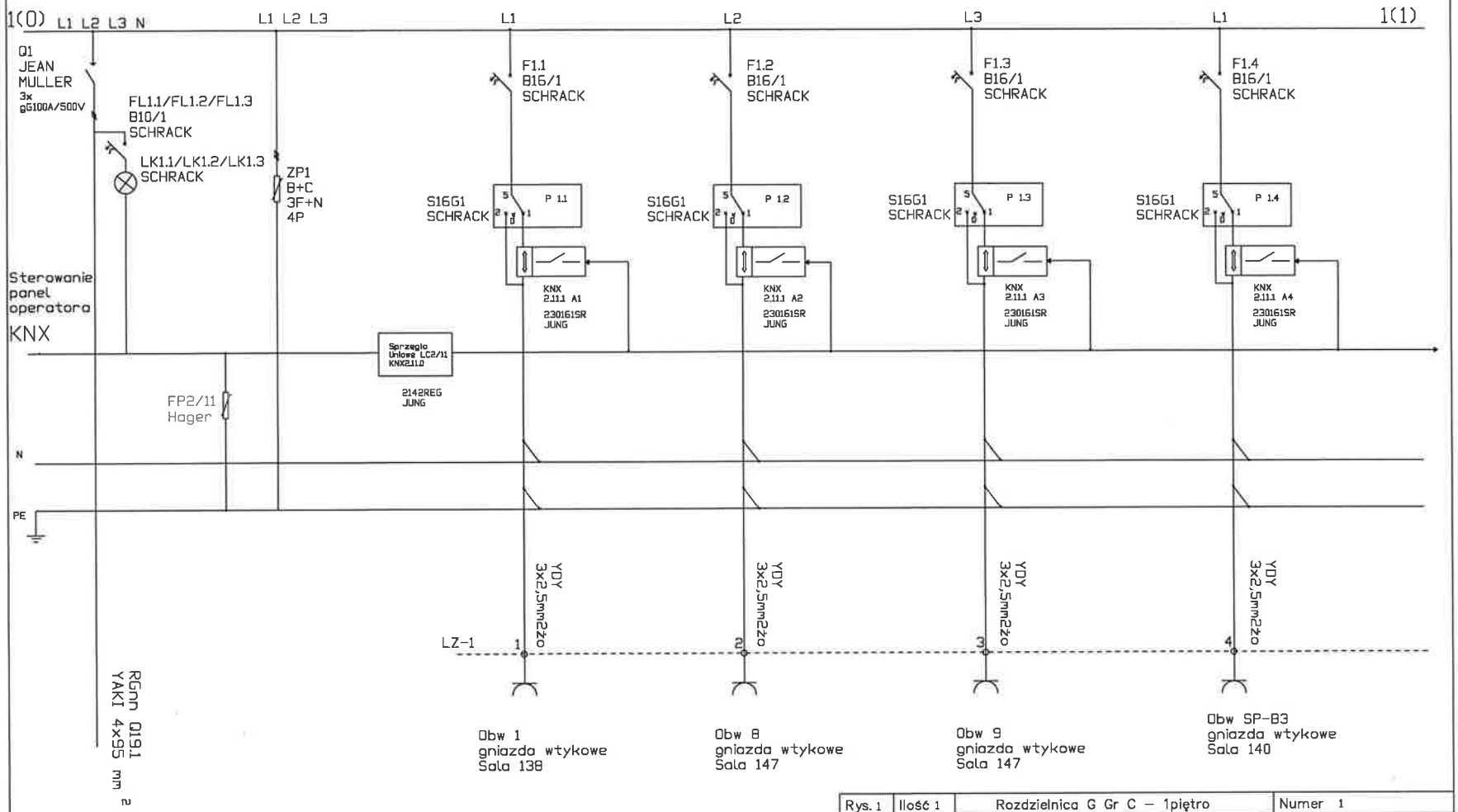

Rys. 1	Ilość 1	Rozdzielnica G Gr C – 1piętro		Numer 1
Projektował	Sprawdził	Zatwierdził – data	Nazwa pliku PLIK	Data 14.02.2022r
Zamek Królewski w Warszawie		Schemat instalacji oświetlenia podstawowego i gniazd wtykowych		

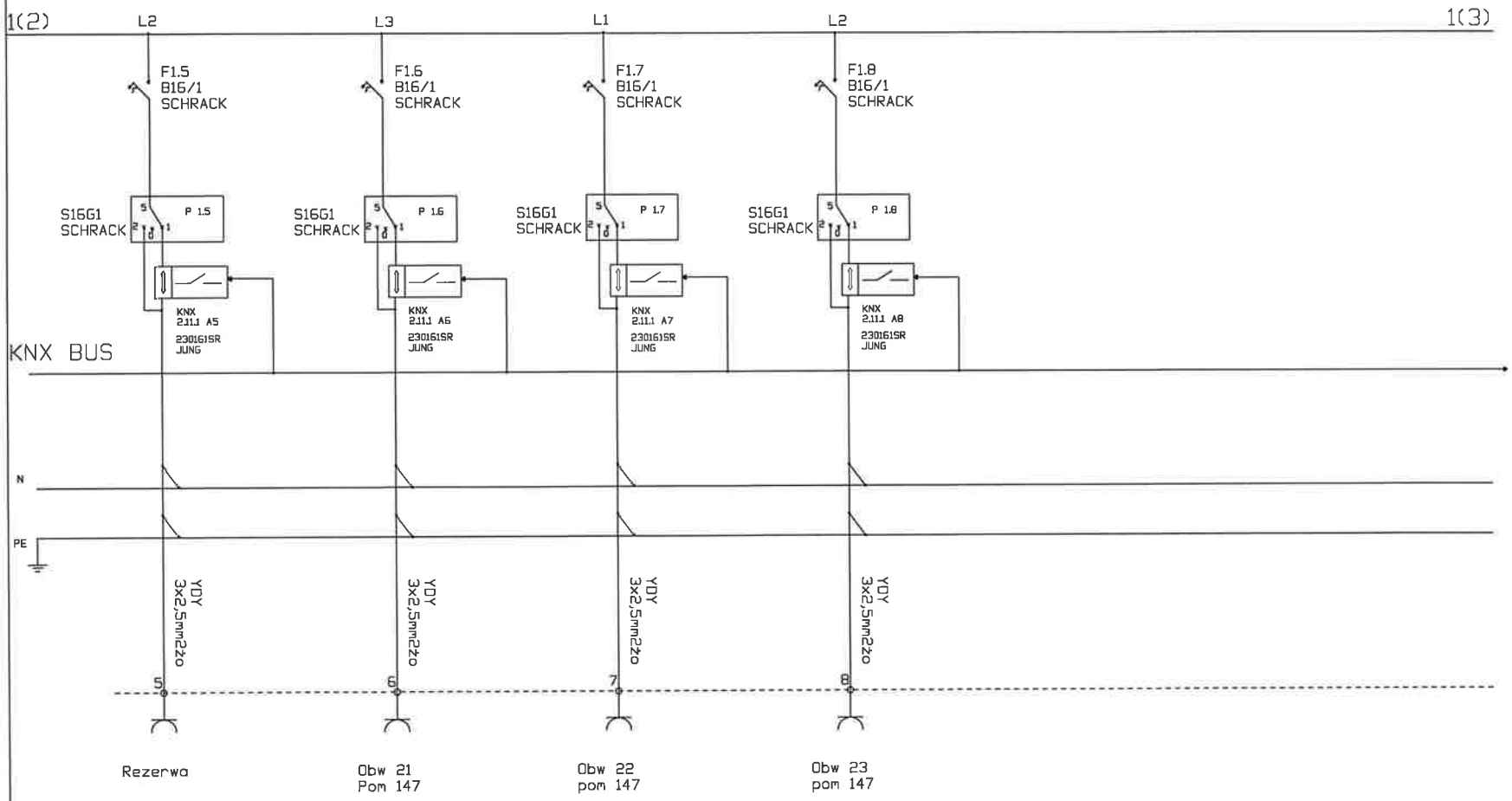

Rys. 2	Ilość 1	Rozdzielnica G Gr C – 1piętro		Numer 1
Projektował	Sprawdził	Zatwierdził – data	Nazwa pliku PLIK	Data 14.02.2022r
Zamek Królewski w Warszawie		Schemat instalacji oświetlenia podstawowego i gniazd wtykowych		

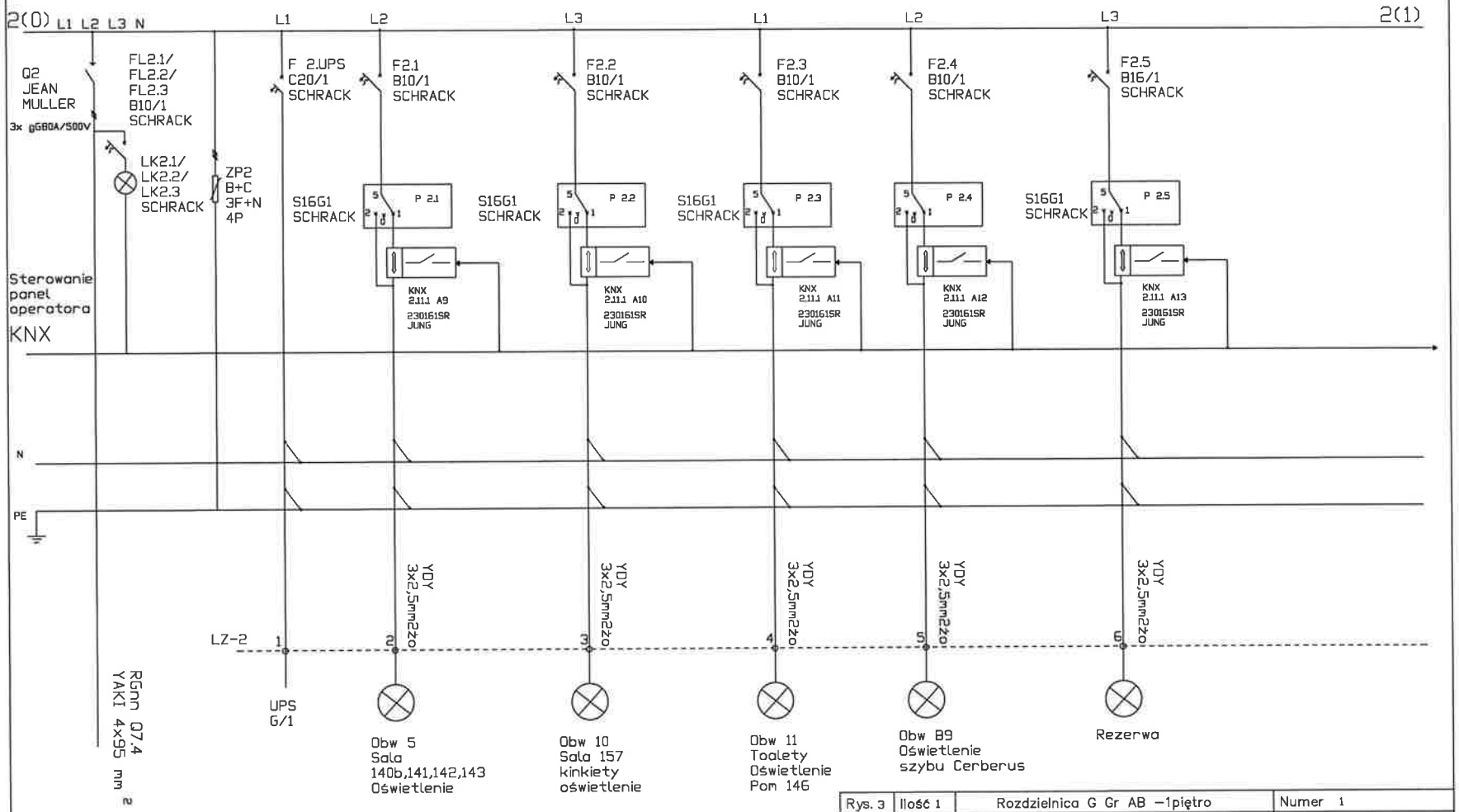

Rys. 3	Ilość 1	Rozdzielnica G Gr AB –1piętro		Numer 1
Projektował	Sprawdził	Zatwierdził – data	Nazwa pliku PLIK	Data 14.02.2022r
Zamek Królewski w Warszawie		Schemat instalacji oświetlenia podstawowego i gniazd wtykowych		

3(0)

3(1)

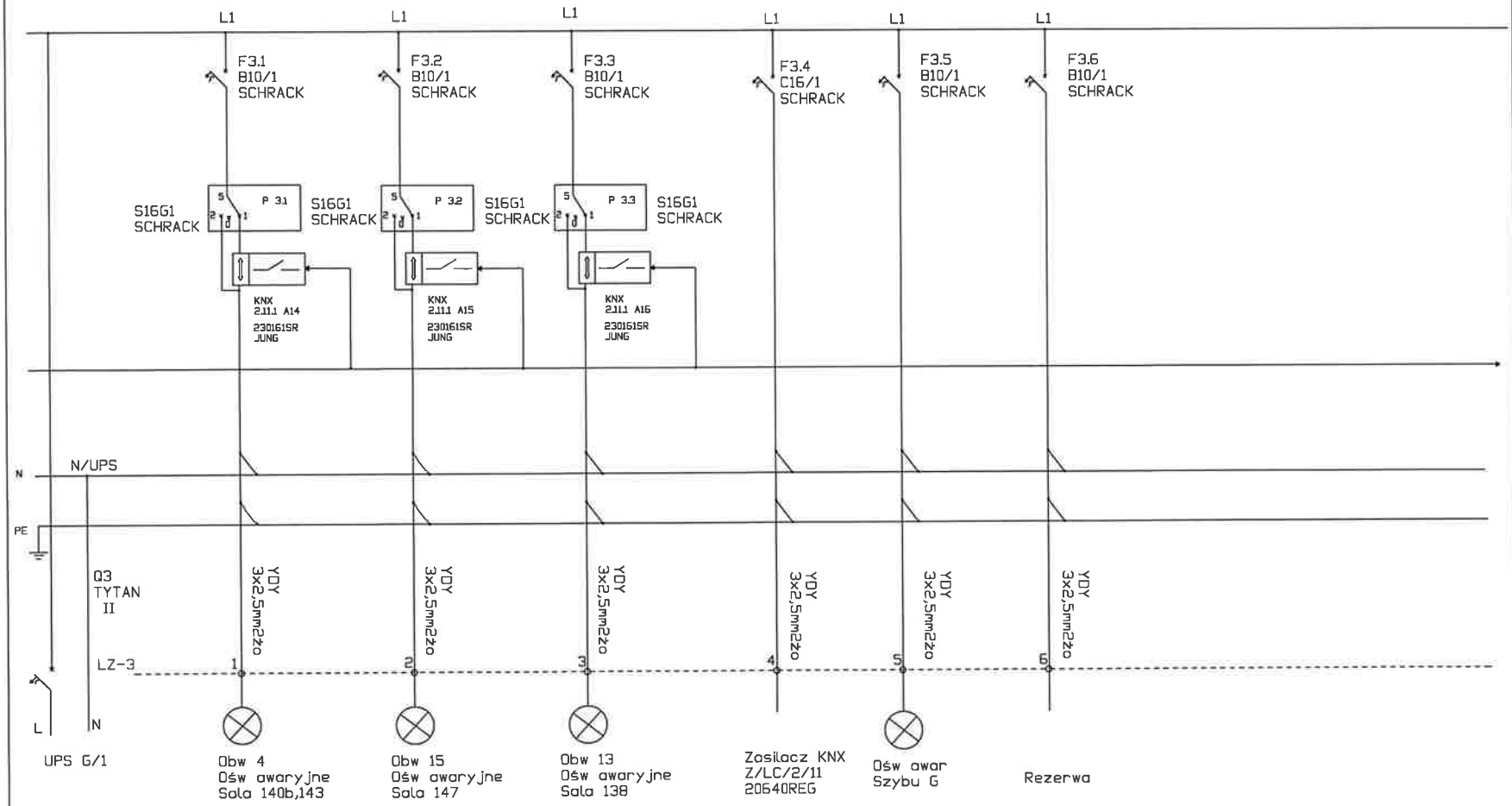

Rys. 4	Ilość 1	Rozdzielnica G Gr AB – 1piętro		Numer 1
Projektował	Sprawdził	Zatwierdził – data	Nazwa pliku PLIK	Data 14.02.2022r
Zamek Królewski w Warszawie		Schemat instalacji oświetlenia awaryjnego		

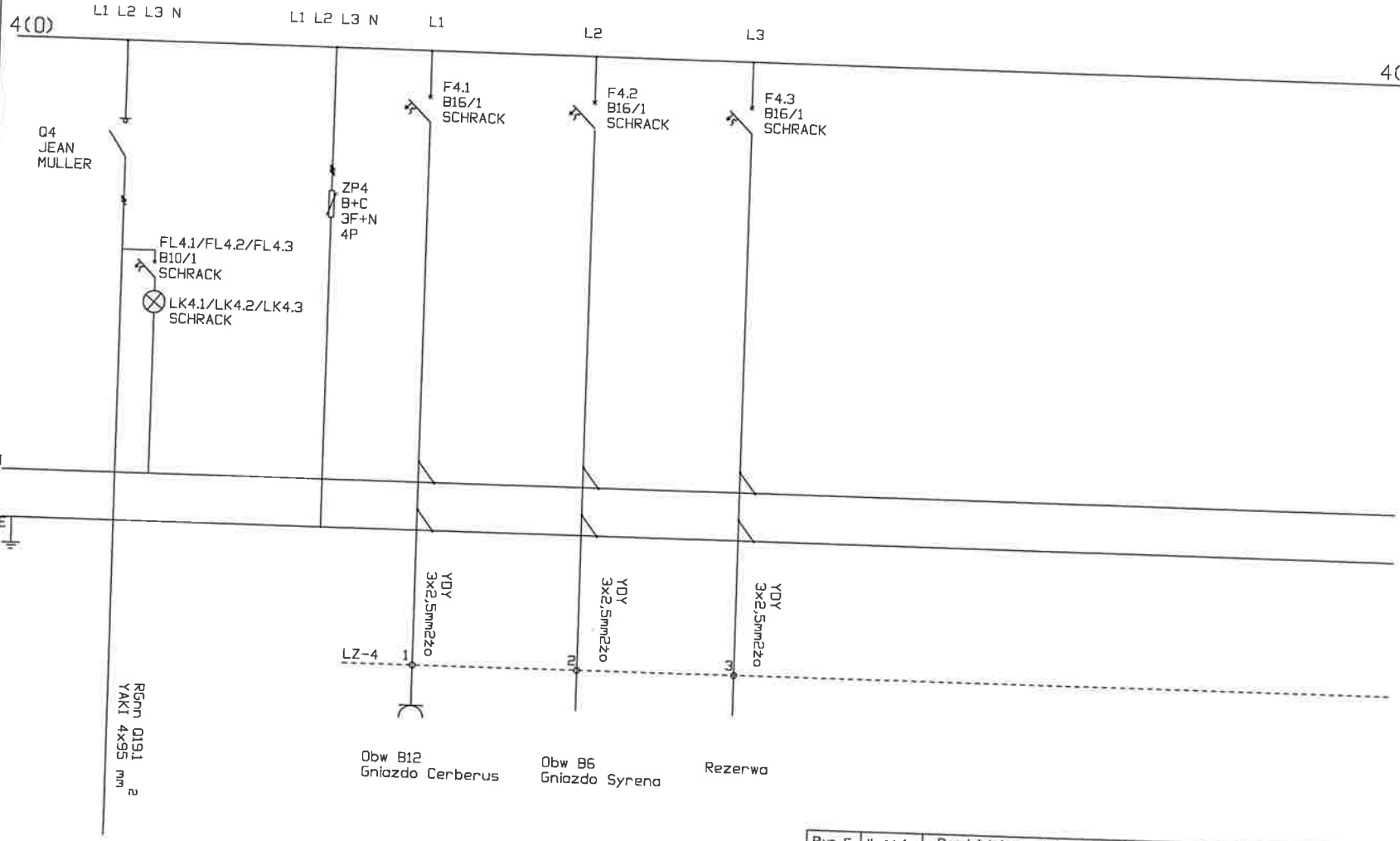

Rys. 5	Ilość 1	Rozdzielnica G Gr C – 1piętro		Numer 1
Projektował	Sprawdził	Zatwierdził – data	Nazwa pliku PLIK	Data 14.02.2022r
Zamek Królewski w Warszawie		ZASILANIE DZIAŁ ZABEZPIECZEŃ		

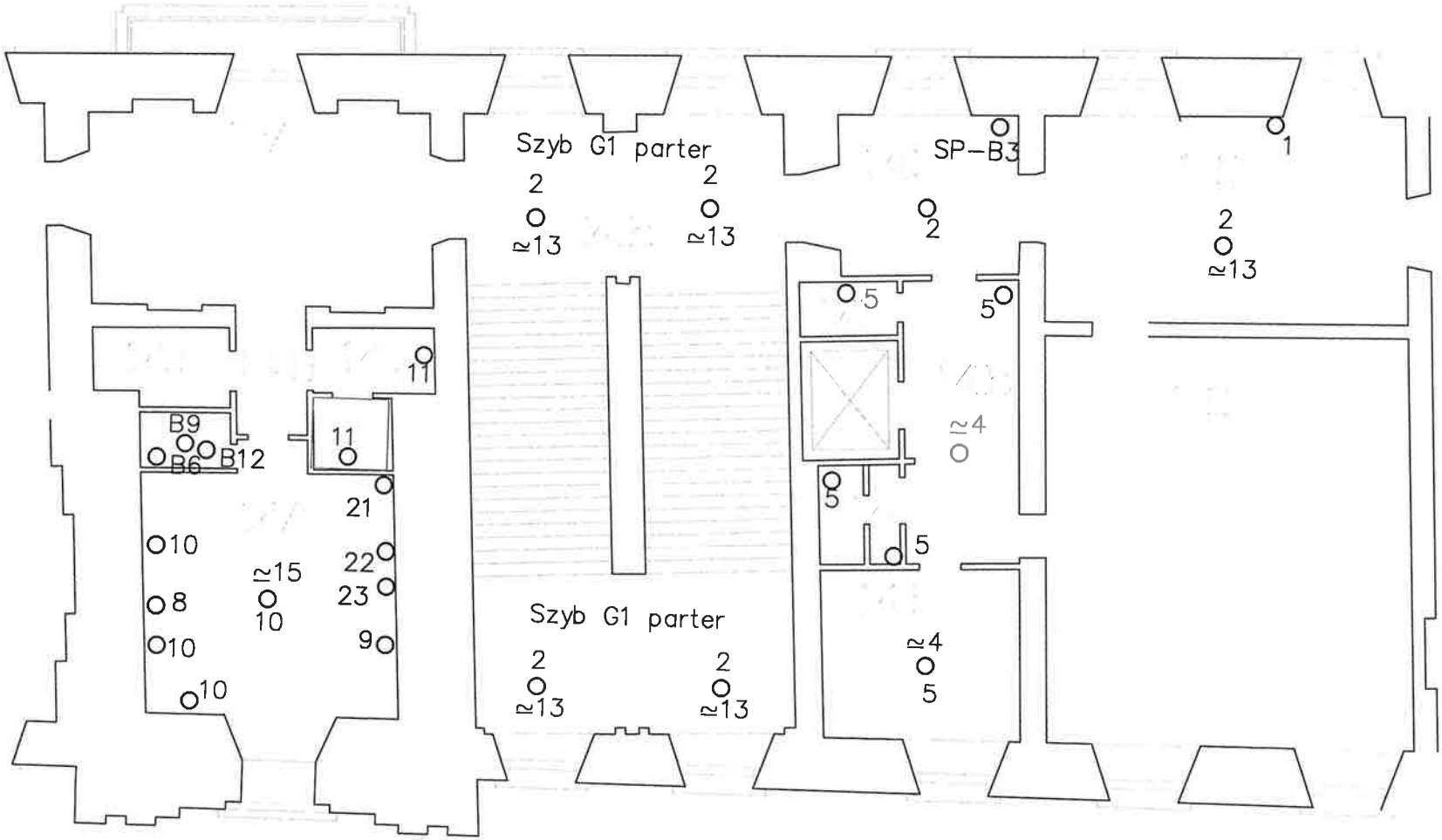

Rys. 6	Ilość 1	Plan instalacji Szyb G 1 piętro		Numer 1
Projektował	Sprawdził	Zatwierdził – data	Nazwa pliku PLIK	Data 14.02.2022r
Zamek Królewski w Warszawie		Schemat instalacji oświetlenia podstawowego i gniazd wtykowych		